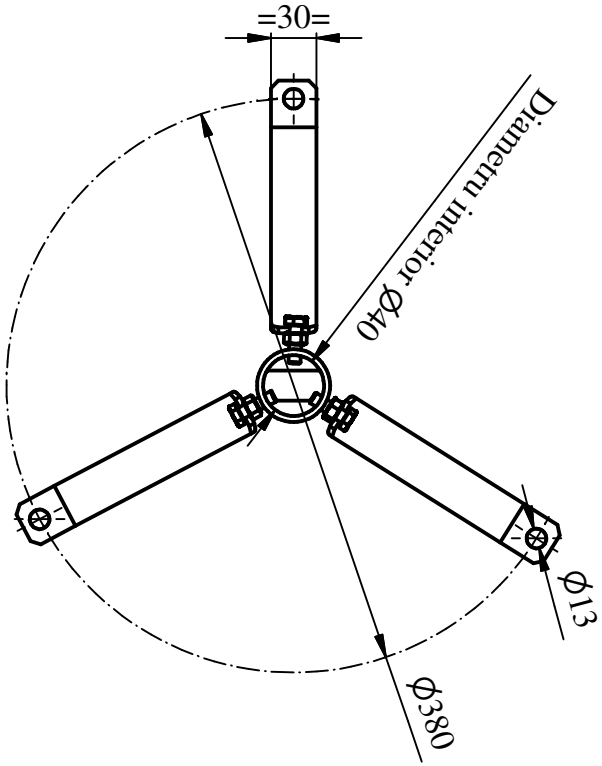
=30=
Diametru interior Ø40
Ø380
Ø13

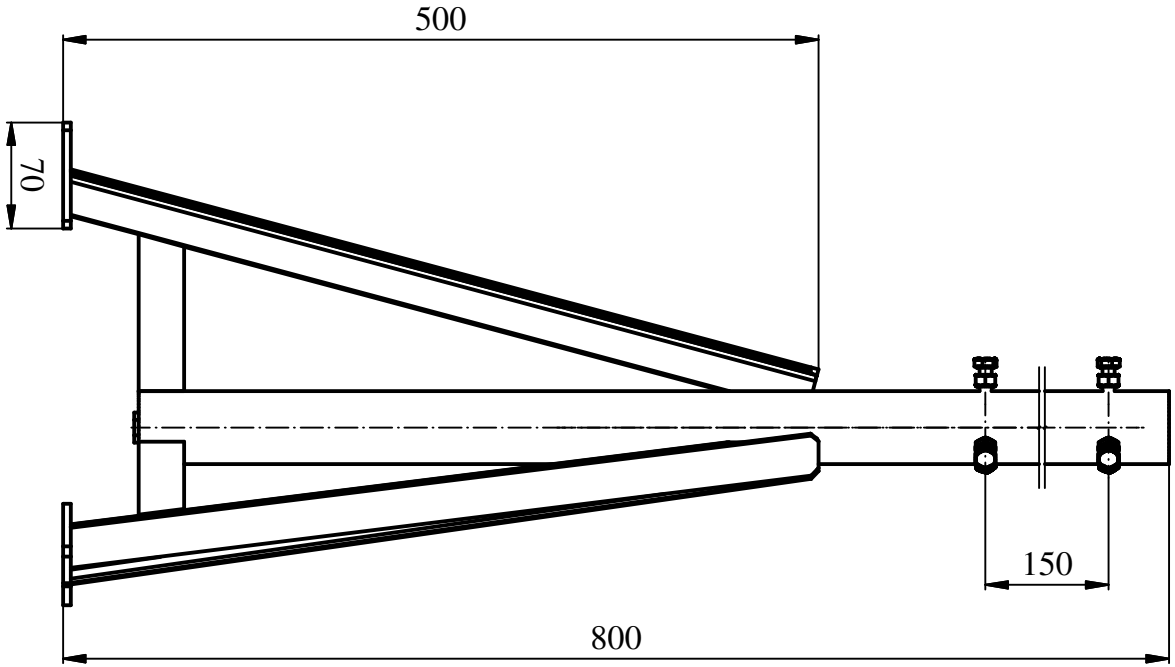
500
70
150
800